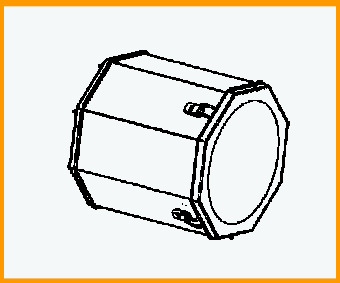

Инструкция по эксплуатации

ПРОЖЕКТОР
SW300/ SW300A

WISKA Hoppmann & Mulsow GmbH
Kisdorfer Weg 28 • D-24568 Kaltenkirchen, Germany
Tel. +49 (0) 4191/508-100 • Fax +49 (0) 4191/508-249
Internet www.wiska.de • E-Mail wiska@wiska.de

SW300-SW300A Rev.290405E.doc

Содержание

1. ВВЕДЕНИЕ …… 4

1.1 Символы и сноски, используемые в инструкции 4
1.2 Для кого предназначена эта инструкция 4

2. БЕЗОПАСНОСТЬ..... 5

2.1 Основные положения 5
2.2 Правила обращения с галогенной лампой 5
2.3 Меры обеспечения безопасности 6
2.4 Эксплуатационные требования 7
2.5 Обслуживание / чистка.....7

3. ОБЗОР ОБОРУДОВАНИЯ……..... 8

3.1 Сборочный чертеж..... 8
3.2 Технические характеристики 9
3.3 Именная табличка изделия 12
3.4 Размеры 13
3.5 Электрическая схема …....16

4. УСТАНОВКА..... 17

4.1 Распаковка 17
4.2 Сборка 17
4.3 Подключение питания.....18

5. ЭКСПЛУАТАЦИЯ 20

5.1 Устройство дистанционного управления RCU 20
5.2 Включение 20
5.3 Выключение 21
5.4 Внешняя регулировка фокуса лампы 21

6. ОБСЛУЖИВАНИЕ..... 21

6.1 Чистка ..... .21

7. ЗАМЕНА НЕИСПРАВНЫХ ДЕТАЛЕЙ 22

7.1 Перед началом работ 22
7.2 Общий обзор конструкции 23
7.3 Замена лампы ….. 24
7.4 Замена основного зеркала.....26

8. УТИЛИЗАЦИЯ 29

9. ЗАПАСНЫЕ ЧАСТИ 29

1. ВВЕДЕНИЕ

1.1 Символы и сноски, используемые в инструкции

Опасно! Если предупреждающий знак не виден, нахождение человека связано с риском для жизни.

Опасность поражения электрическим током! Если предупреждающий знак не виден, нахождение человека связано с риском поражения электрическим током.

Внимание! Если предупреждающий знак не виден, условия работы и сохранность оборудования подвергаются риску.

Используйте одноразовые перчатки! Для предотвращения повреждения изделия и нанесения вреда здоровью используйте одноразовые перчатки для следующих операций.

1, 2, 3, … Действия инструкции, которые должны быть выполнены в точности в указанном порядке.

• Действия инструкции, которые состоят только из одной ступени или не требуют выполнение в определенной последовательности, отмечены точкой.

➔ Выполняемые действия, которые требуют отклика потребителя, отмечены стрелкой.

- Перечисление начинается со знака тире.

1.2 Для кого предназначена эта инструкция

Данная инструкция предназначена для сотрудников, в обязанности которых входит установка, эксплуатация и обслуживание прожектора WISKA SW300 или SW300A или его модификации.

Опасность поражения электрическим током! Любые электротехнические работы, связанные с установкой или заменой неисправных деталей должны выполняться только квалифицированными специалистами!

2. Безопасность

2.1 Основные положения

Нижеследующая инструкция должна соблюдаться неукоснительно! В противном случае вы подвергаете риску свою жизнь и жизнь окружающих людей.

Использование по назначению

Поисковый прожектор SW300 и SW300A предназначен для освещения больших или удаленных объектов. Дальность действия прожектора (из расчета 1lux на поверхности цели) составляет от 840 до 1140 метров и зависит от мощности лампы и напряжения питающей сети.
Прожектор разработан специально для работы на морских судах или береговой службы безопасности. Из-за высокой яркости не допускается использование прожектора для освещения близко находящихся людей. Прожектор не предназначен для внутреннего освещения помещений на судне или зданий.

Опасно! Запрещается вносить несанкционированные изменения или замену отдельных частей прожектора, поскольку это может представлять опасность здоровью и жизни человека и привести к повреждению оборудования. Несоблюдение этого требования прекращает действие сертификата соответствия на данное оборудование.
Для замены вышедших из строя деталей разрешается использовать только оригинальные запасные части. Невыполнение этого требования приведет к прекращению действия гарантийных обязательств.

Опасность ожога! Никогда не прикасайтесь к прожектору во время его работы без специальной защиты. Корпус прожектора в период работы может нагреваться до 180°C. Всегда предусматривайте время для остывания прожектора, прежде чем начать любые работы по обслуживанию или ремонту. В случае ожога охладите поврежденную поверхность и обратитесь за медицинской помощью.

Опасность ослепления! Никогда не смотрите на лампу во время работы. Вы подвергаете свое зрение риску. Также никогда не направляйте прожектор непосредственно на людей.

Опасность ушиба! Опасность пореза! Перед тем, как наклонить или повернуть прожектор обязательно убедитесь, что рядом с прожектором не находятся люди. Их конечности могут попасть в движущие части механизма поворота и привести к серьезным травмам.

2.2 Правила обращения с галогенной лампой

Транспортировка

- Всегда храните и транспортируйте галогенную лампу таким образом, чтобы избежать повреждения защитной упаковки.
- Держите лампу в упаковке до непосредственного использования.
- При транспортировке лампы всегда используйте защитную упаковку.
- Никогда не прикасайтесь к лампе пальцами.

Эксплуатация

- Перед установкой лампы проверьте ее на наличие отпечатков пальцев или загрязнений. Для удаления отпечатков пальцев используйте жидкость на спиртовой основе и мягкую безворсовую ткань до установки лампы.

- Используйте одноразовые перчатки при работе с лампой. Любые отпечатки пальцев или загрязнения на поверхности лампы приводят к существенному сокращению срока ее службы.
- Проверьте лампу на наличие царапин, трещин или других повреждений. Не используйте поврежденную лампу.

Срок службы

- Галогенная лампа имеет средний срок службы от 75 до 200 часов, который зависит от производителя лампы, продолжительности непрерывной работы и количества включений.

Утилизация

- Пожалуйста, утилизируйте неисправную лампу надлежащим образом. Специальных обязательных требований к утилизации галогенных ламп не предъявляется.

2.3 Меры обеспечения безопасности

Радиация/выброс опасных частиц.

- Галогенная лампа испускает ультрафиолетовое излучение, которое опасно для глаз.
- В случае взрыва галогенной лампы во время работы, корпус прожектора останется невредимым и предотвратит разброс горячих частиц стекла.

Защита от перегрузки

Меры по защите оборудования от электрической перегрузки должны быть обеспечены на месте монтажа. Пожалуйста, обратитесь к разделу 3.2. *Технические характеристики*, в котором указано рабочее напряжение оборудования.

Температура

- Чтобы защитить поворотное устройство прожектора FL20 от замерзания в условиях низкой температуры окружающей среды, он может быть оборудован нагревательным элементом с терморегулятором.

Внимание! Для обеспечения минимальной необходимой температурой для работы поворотного устройства необходимо следить за тем, чтобы питание поворотного устройства было включено.

- Нагревательный элемент с терморегулятором включается автоматически, если температура окружающей среды опускается ниже 6°C.

2.4 Требования к эксплуатации

Класс защиты от пыли и влаги.

Прожектор и поворотное устройство к нему классифицируется по классу защиты IP56 в соответствии с требованиями EN 60529/DIN VDE 0470 Part 1 (защита от проникновения пыли и воздействия струй воды). Для обеспечения указанного уровня защиты все детали, имеющие винтовое крепление, должны быть крепко затянуты. Подвод питающих кабелей должен осуществляться только через соответствующий кабельный ввод или трубу.

Требования к рабочему режиму

- При правильной работе температура поверхности прожектора достигает 180°C. Устанавливайте прожектор рядом только с изделиями из термостойких материалов. Во избежание любого риска не храните взрывоопасные или легко воспламеняющиеся жидкости, такие как бензин, бумагу или краску, в непосредственной близости от прожектора.
- Убедитесь, что прожектор может свободно двигаться, а его луч не загораживают никакие препятствия. Обратите внимание на то, что подвижность прожектора зависит от местоположения поворотного устройства.

2.5 Обслуживание / чистка

Перед началом работ по обслуживанию и чистке прожектора:

- Выключите основной выключатель.
- Убедитесь, что вся электрическая схема обесточена.
- Подождите, пока прожектор остынет.

3. Обзор оборудования

3.1 Сборочный чертеж

Базовая конструкция

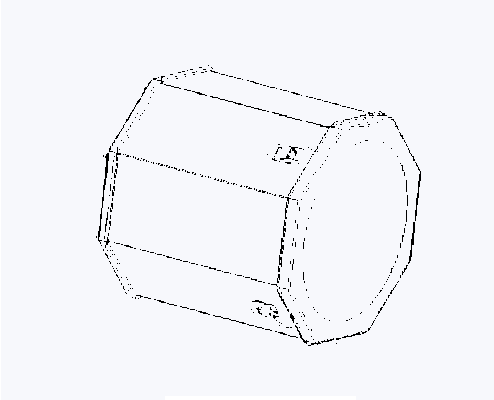

Рис. 3.1.1.

Конструкция с устройством дистанционного управления FL20. Соответствующий пульт дистанционного управления см. на стр. 15 и 20.

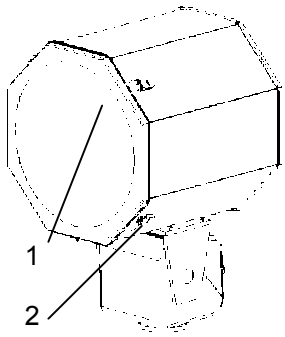

Рис. 3.1.2.

Указатели: рисунок 3.1.2
1 Голова прожектора
2 Поворотное устройство FL20

3.2 Технические характеристики

Прожектор SW300 (стеклянный отражатель)
Прожектор SW300A (алюминиевый отражатель)
Поворотное устройство FL20 230V 50/60Hz
Производитель WISKA Hoppmann & Mulsow GmbH

Прожектор тип SW300/300A, галогенная лампа 650 и 1000W - 230V версия				
Фотометрические данные:				
Тип прожектора	SW300-650	SW300A-650	SW300-1000	SW300A-1000
Тип источника света	галогенная лампа			
Цоколь	GX9.5			
Рабочее напряжение	230 VAC			
Сила света	0.8 x106 кд	0.6 x106 кд	1.0 x106 кд	0.7 x106 кд
Дальность	890 метров	780 метров	1000 метров	840 метров
Угол рассеивания	5.5° I/10	8.0° I/10	8.5° I/10	8.5° I/10
Мощность лампы	650W		1000W	
Время розжига лампы	немедленно			
Средний срок службы	75.. 200 ч	75.. 200 ч	75.. 200 ч	75.. 200 ч
Зеркало / отражатель	стекло 300mm	алюминий 300mm	стекло 300mm	алюминий 300mm
Защитный экран	да	да	да	да
Фиксированнуй фокус	нет	да	нет	да
Внешняя фокусировка лампы	да	нет	да	нет
Корпус:				
Материал	нержавеющая сталь 1.4301			
Цвет	RAL 9016, светоотражающий белый			
Диаметр	370mm	370mm	370mm	370mm
Глубина	420mm	410mm	420mm	410mm
Вес	10 кг	9.6 кг	10 кг	9.6 кг
Класс защиты	IP 56	IP 56	IP 56	IP 56
Соединительный кабель	3 метра	3 метра	3 метра	3 метра

Прожектор тип SW300/300A, галогенная лампа 500 W - 230V version		
Фотометрические данные:		
Тип прожектора	SW300-500	SW300A-500
Тип источника света	галогенная лампа	
Цоколь	GY9.5	
Рабочее напряжение	230V AC	
Сила света	0.7 x10^6 кд	0.5 x10^6 кд
Дальность	840 метров	710 метров
Угол рассеивания	6.0° I/10	6.0° I/10
Мощность лампы	500W	
Время розжига лампы	немедленно	
Средний срок службы	75.. 200 ч	
Зеркало / отражатель	стекло 300mm	алюминий 300mm
Защитный экран	да	
Фиксированнуй фокус	не	да
Внешняя фокусировка	да	нет
Корпус:		
Материал	Нержавеющая сталь 1.4301	
Цвет	RAL 9016, светоотражающий белый	
Диаметр	370mm	
Глубина	420mm	410mm
Вес	10 кг	9.6 кг
Класс защиты	IP 56	
Соединительный кабель	3 метров	

Прожектор тип SW300/300A, галогенная лампа 250W - 24V version		
Фотометрические данные:		
Тип прожектора	SW300-250	SW300A-250
Тип источника света	галогенная лампа	
Цоколь	G6.35	
Рабочее напряжение	24V DC	
Сила света	1.3 x10^6 кд	1.0 x10^6 кд
Дальность	1140 метров	1000 метров
Угол рассеивания	4.5° I/10	5.0° I/10
Мощность лампы	250W	
Время розжига лампы	немедленно	
Средний срок службы	75.. 200 ч	
Зеркало / отражатель	стекло 300mm	алюминий 300mm
Защитный экран	да	
Фиксированнуй фокус	нет	да
Внешняя фокусировка	да	нет
Корпус:		
Материал	нержавеющая сталь 1.4301	
Цвет	RAL 9016, светоотражающий белый	
Диаметр	370mm	
Глубина	420mm	410mm
Вес	10 кг	9.6 кг
Класс защиты	IP 56	
Соединительный кабель	3 метра	

WISKA make power smile

Тип Поворотное устройство FL20

Поворотное устройство FL20	
Поворотное устройство изготавливается из коррозионностойкого алюминия, устойчивого к морской воде, с монтажной рамой для крепления прожектора	
Вспомогательный нагревательный элемент - по запросу	
Соединительный кабель	3 метра
Входная мощность	50W
Угол поворота по горизонтали	330° ; 5°/сек
Угол поворота по вертикали	±40° ; 2,4°/сек
Высота устройства в комплекте с прожектором	около 736 мм
Диаметр основания	120 мм
Вес	13.8 кг
Класс защиты	IP 67
Цвет	RAL 9016

Пульт дистанционного управления RCU-E	
Устройство управления с выключателем ВКЛ/ВЫКЛ для прожектора и поворотного устройства, с джойстиком и индикаторными лампами для встроенного монтажа.	
Передняя панель	120 x 200 мм
Монтажные размеры	90 x 170 мм
Вес	2.1 кг
Класс защиты	IP 23

Пульт дистанционного управления RCU-A	
Устройство управления с выключателем ВКЛ/ВЫКЛ для прожектора и поворотного устройства, с джойстиком и индикаторными лампами для монтажа на поверхность.	
Передняя панель	200 x 200 мм
Полная высота с джойстиком	80 + 85 мм
Вес	2.5 кг
Класс защиты	IP 23

3.3 Именная табличка изделия

Табличка основных данных на изделие

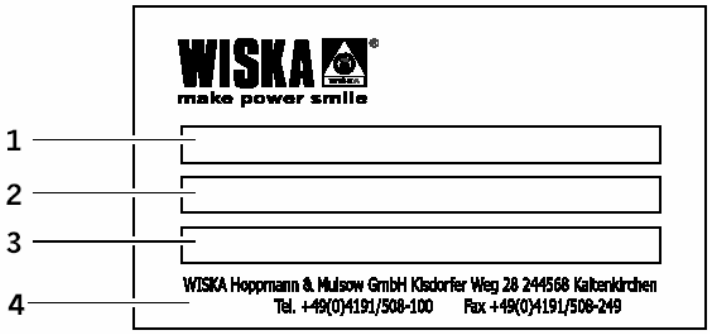

1 Маркировка изделия
2 Техническая характеристика изделия
3 Серийный номер изделия
4 Производитель

3.4 Размеры

Прожектор с креплением на палубу (D) и с установкой на пьедестал (DP)

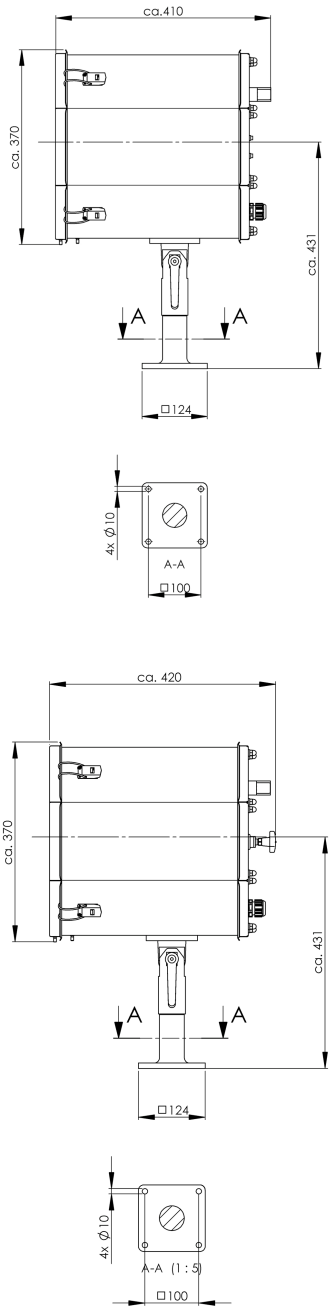

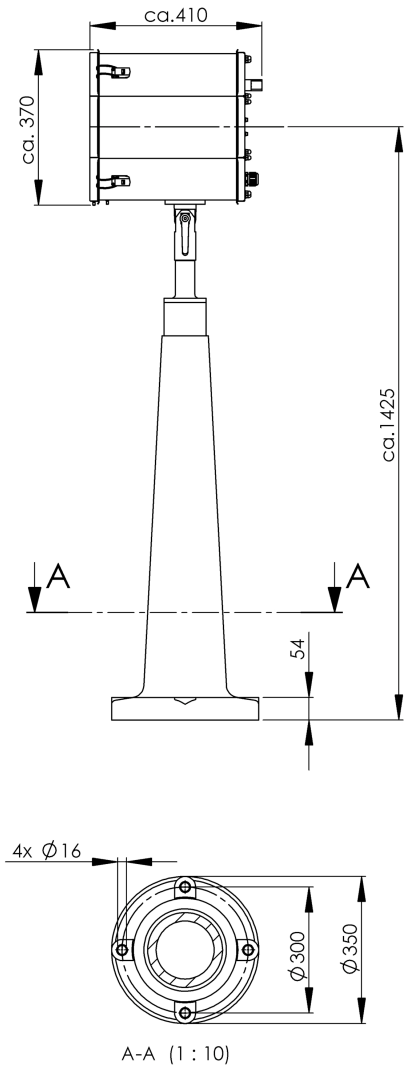

Глубина прожектора с устройством фокусировки луча (модель со стеклянным отражателем) составляет 420 мм вместо обычных 410 мм

Прожектор с устройством ручного управления из рубки (C) и дополнительной установкой на пьедестал (CP)

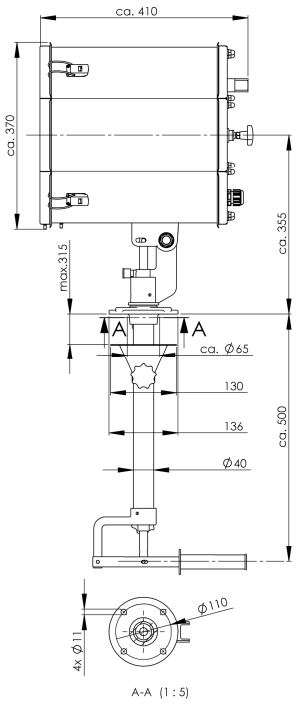

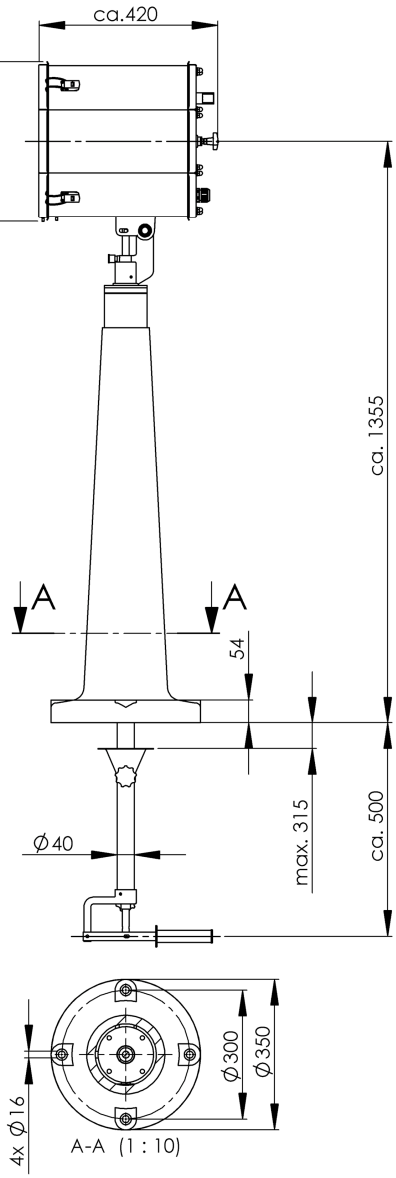

Глубина прожектора с устройством фокусировки луча составляет 420 мм вместо обычных 410 мм

Прожектор с устройством дистанционного управления FL20 (RC/FL20) и пультом дистанционного управления RCU

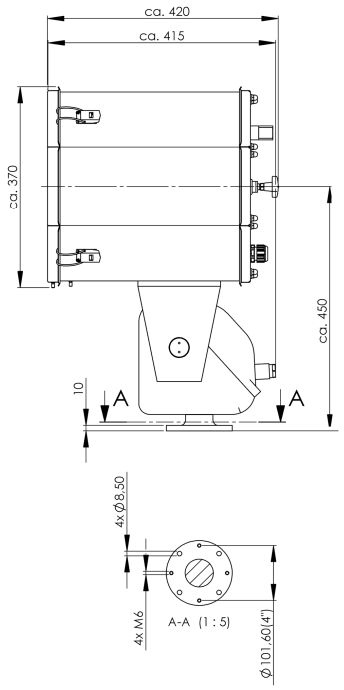

Глубина прожектора с устройством фокусировки луча составляет 420 мм вместо обычных 410 мм

Пульт дистанционного управления RCU

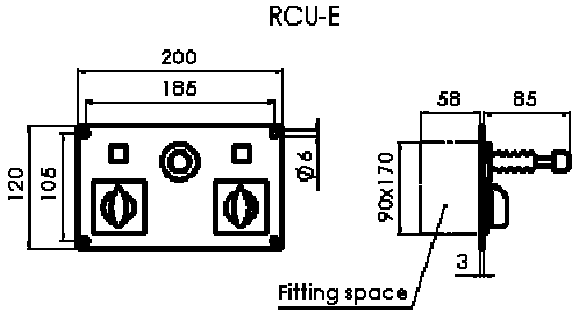

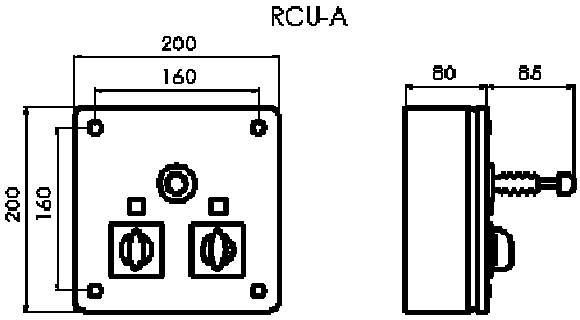

3.4 Электрическая схема

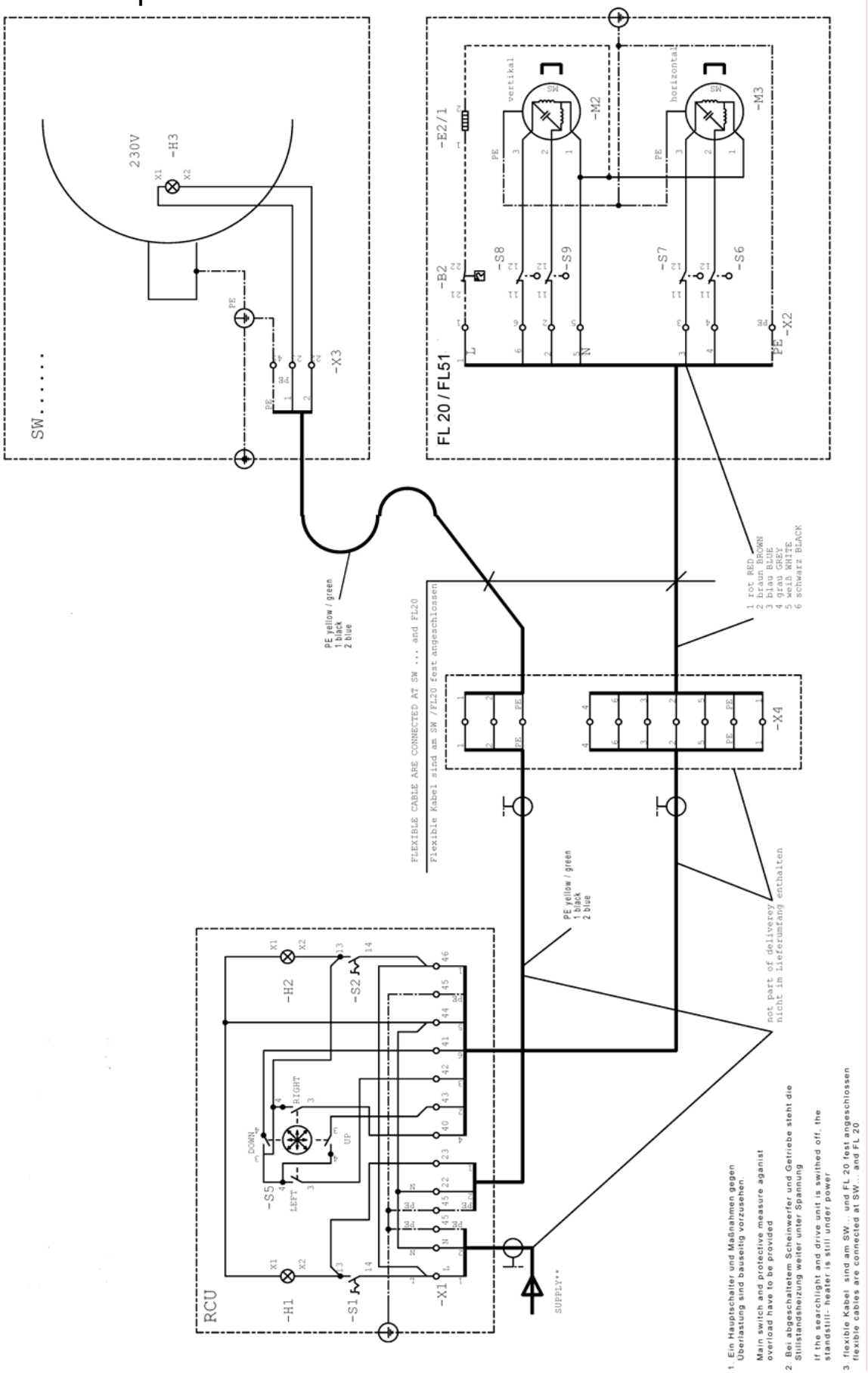

WISKA make power smile

4. Установка

4.1 Распаковка

Проверьте комплектность поставки. Не используйте оборудование, если обнаружена недостача каких-либо деталей или оборудование получило повреждения в процессе транспортировки. В этом случае убедительно просим Вас связаться с компанией WISKA или представителем компании в Вашей стране. Адрес Вы сможете найти на последней странице данной инструкции или на сайте компании www.wiska.de. Пожалуйста, помните о защите окружающей среды и утилизируйте упаковочный материал.

4.2 Сборка

Сборка прожектора с устройством дистанционного управления FL20

В случае приобретения прожектора с устройством дистанционного управления FL20, прожектор поставляется в собранном виде с заранее смонтированным устройством поворота.
Из-за значительного веса прожектора для монтажа на место эксплуатации требуется как минимум два человека.

1. Для крепления прожектора требуется просверлить четыре отверстия равноудаленных по окружности диаметром 101.6 мм. См. раздел 3.4 *Размеры*.
2. Поместите поворотное устройство на приготовленную поверхность, совместите отверстия и основательно закрепите.
3. Присоедините заземляющий кабель.

Установка прожектора с креплением на палубу (D) и на пьедестал (DP)

Как вариант, прожектор может быть установлен на основание (D) как отдельно, так и в сочетании с пьедесталом (P).
Из-за значительного веса прожектора для монтажа на место эксплуатации требуется как минимум два человека.

1. Для крепления прожектора требуется просверлить четыре отверстия в соответствии с чертежом в разделе 3.4 *Размеры*.
2. Поместите поворотное устройство на приготовленную поверхность, совместите отверстия и основательно закрепите.
3. Присоедините заземляющий кабель.

Установка прожектора с ручным управлением из рубки (C) и с дополнительным монтажом на пьедестал (CP):

Как вариант, прожектор с монтажом на основание (D) или дополнительно на пьедестал (P) может быть оборудован устройством ручного управления из рубки – на основании (C) или на пьедестале (CP). Рычажный механизм управления располагается в трубе основания или пьедестала, и должен быть подсоединен к нижнему рычагу управления. Для выведения механизма в рубку требуется просветлить центральное отверстие в дополнение к четырем уже просверленным крепежным отверстиям, описанным ранее. См. раздел 3.4 *Размеры*

Монтаж пульта дистанционного управления RCU
В случае, если прожектор оснащен электрическим поворотным устройством, требуется установка пульта дистанционного управления. Пульт дистанционного управления выпускается в двух видах – для крепления на поверхность или встраиваемого монтажа в консоль. По принципу работы и электрической схеме эти два типа устройств идентичны.
Перед монтажом подготовьте все необходимые монтажные отверстия, см. раздел 3.4. Размеры.
Будьте внимательны, выбирая нужное сочетание сечения кабеля и требуемой длины.

4.3 Подключение питания

Опасность поражения электрическим током! Все работы по подключению питания должны выполняться специалистами соответствующей квалификации. Убедитесь, что в основном вводе отсутствует питание и что исключена возможность случайного подключения. Схема подключения поставляется отдельно или находится в разделе 3.5. *Схема подключения*.

Характеристика электрической схемы
Напряжение электрической сети 230 VAC, 50/60Hz.
Требуемые плавкие предохранители: см. схему подключения.

Водонепроницаемое соединение при подводке кабеля (IP56).

Внимание! Для обеспечения класса защиты IP56 всем точкам входа кабеля должна быть обеспечена водонепроницаемость.

- Сожмите кабельное соединение так, чтобы герметизирующее уплотнение плотно обхватило кабель.

- Подсоедините все требуемые кабели в соответствии со схемой подключения (схема подключения поставляется отдельно или находится в разделе 3.5. *Схема подключения).*

Обратите внимание: Кабель, идущий от прожектора и поворотного устройства, может быть подключен как напрямую, так и через распределительную коробку.
Подключение к электрической сети
• Просим придерживаться всех действующих национальных и международных норм.

Перед началом эксплуатации
• Убедитесь, что установка оборудования произведена правильно. Неправильное подсоединение кабелей может привести к выходу оборудования из строя.

• Проверьте правильность заземления.
• Вставьте предохранители.

5. Эксплуатация

Ниже описаны правила эксплуатации прожектора с устройством дистанционного управления и пультом дистанционного управления.
Если ваш вариант прожектора не имеет вышеупомянутых устройств, то вам следует обратить внимание на следующие правила.

- Для наведения прожектора на цель используйте специальные ручки, расположенные на корпусе. Никогда не прикасайтесь к корпусу прожектора во время его работы. – **Опасность ожога!**
- Перед включением прожектора и во время его работы всегда поверяйте, не находится ли кто-нибудь перед прожектором. - **Опасность ослепления!**
- В вашем случае выключатель S1, описанный в разделе 5.2., и предназначенный для включения прожектора должен быть размещен отдельно, а не на панели пульта управления. Так как в вашей комплектации отсутствует поворотное устройство, выключателя S2 и джойстика нет.
- Продолжайте чтение с раздела 5.2 *Включение*.

5.1 Пульт дистанционного управления RCU

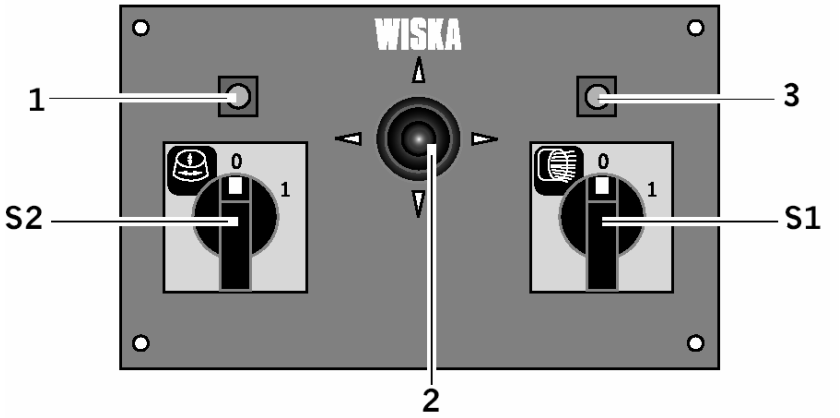

1 Индикатор работы поворотного устройства
S2 ON/OFF (ВКЛ/ВЫКЛ) выключатель поворотного устройства
2 Джойстик для управления поворотным механизмом
S1 ON/OFF (ВКЛ/ВЫКЛ) выключатель прожектора S1
3 Индикатор работы прожектора

5.2 Включение

Опасность ожога! Никогда не прикасайтесь к корпусу прожектора во время его работы без специальной защиты. Температура поверхности прожектора может достигать 180°C. В случае ожога немедленно охладите поврежденную поверхность и обратитесь за медицинской помощью.

Опасность ослепления! Никогда не смотрите на лампу во время ее работы. Вы подвергаете риску свое зрение. Кроме этого, не направляйте прожектор непосредственно на людей. Каждый раз перед включением убедитесь, что перед прожектором никто не находится.

1. Включите выключатель основного питания S8, расположенный на основном щите. Это обеспечит питание пульта управления RCU и нагревательного элемента поворотного механизма FL20.

Внимание! При температуре окружающей среды ниже 6°C, до включения поворотного механизма дайте возможность нагревательному элементу (если он входит в комплект поставки) нагреть механизм минимум до 6°C.

1. Поверните выключатель S1. Лампа загорится немедленно.
2. Теперь включите поворотный механизм (если он входит в комплект поставки) с помощью выключателя S2, расподложенного на панели пульта управления RCU. Теперь повортоный механизм FL20 также находится в рабочем состоянии и может управляться с помощью джойстика.
4. В том случае, если после включения лампа не зажглась, произведите замену согласно инструкциям, изложенным в разделе 7.3. *Замена лампы*.

5.3 Выключение

- Выключите прожектор с помощью выключателя лампы. При использовании пульта дистанционного управления это выключатель S1 на панели RCU.
- Теперь в случае использования поворотного механизма вы можете отключить его с помощью выключателя S2 на панели управления RCU. Это также прекращает работу пульта управления.

Внимание! Дополнительный нагревательный элемент остается включенным до тех пор, пока основное питание не будет отключено. Это необходимо для поддержания механизма поворота в рабочем состоянии даже при низкой температуре.

5.4 Внешняя регулировка фокуса лампы

Прожекторы серии SW300 с зеркальным отражателем оборудованы устройством ручной регулировки фокуса для галогенных ламп. Маховик для регулирования находится на задней панели прожектора. Он используется для корректировки угла рассеивания луча. Поворачивая маховик, установите требуемый угол луча.
Прожекторы серии SW300A отрегулированы на заводе на максимальную дальность луча, зафиксированы и не подлежат изменению.

6. Обслуживание

6.1 Чистка

При необходимости производите очистку поверхности защитного стекла прожектора от загрязнений с внешней стороны. Проверьте работу быстрозажимных клипс и осмотрите их на предмет ржавчины. Не требуется очистка пожектора внутри. Со временем на поверхности отражателя появляется легкий радужный налет. Это не опасно и не отражается на оптических характеристиках прожектора.

Опасность ослепления! Убедитесь, что прожектор не сможет быть включен случайно во время проведения работ.

7. Замена неисправных деталей

7.1 Перед началом работ

1. Отключите питание сети с помощью выключателя S8 на внешней коробке предохранителя.
2. Убедитесь, что энергосистема прибора отключена полностью и исключена возможность ее случайного включения.
3. Дайте прожектору остыть.
4. Прочитайте раздел 2.2 *Правила обращения с галогенной лампой.*
5. При обращении с галогенной лампой соблюдайте осторожность, чтобы избежать любых повреждений.

7.2 Общий обзор конструкции

Нижеследующие иллюстрации предназначены для того, чтобы помочь лучше понять конструкцию прожектора, прежде чем начать работы по замене отдельных деталей. Убедительно просим соблюдать все инструкции, приведенные на следующих страницах, при проведении работ по замене неисправных деталей.

Верхняя часть прожектора (голова)

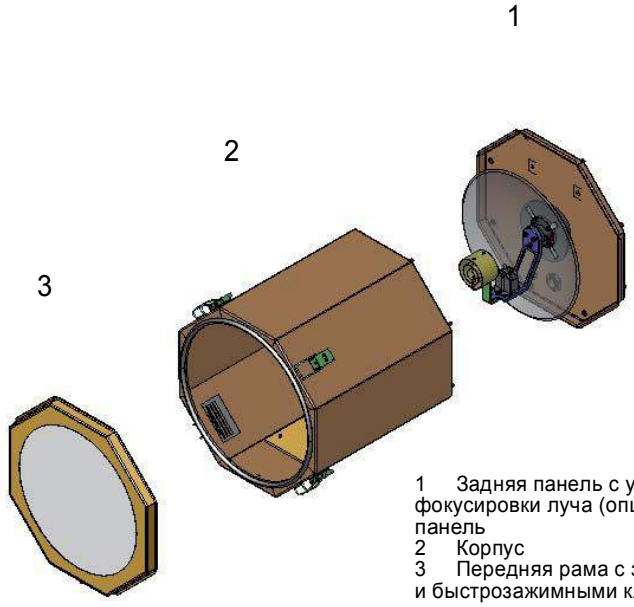

1 Задняя панель с устройством фокусировки луча (опция) и монтажная панель
2 Корпус
3 Передняя рама с защитным стеклом и быстрозажимными клипсами.

Внутренняя монтажная панель

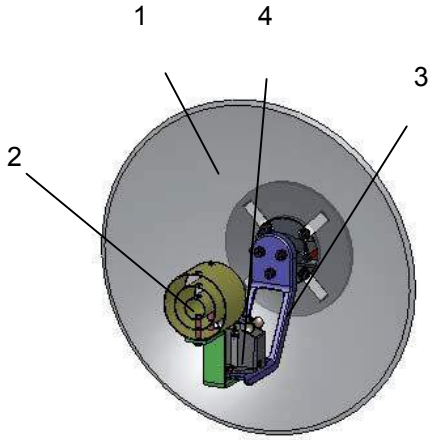

1 Параболический отражатель (зеркало)
2 Защита от ослепления
3 Кронштейн крепления ламподержателя
4 Ламподержатель

Все функциональные компоненты прикреплены к внутренней монтажной панели. Таким образом, монтажная панель вместе с лампой составляют единое целое с задней защитной панелью прожектора и может быть отделена вместе с ней от прожектора при откручивании болтов крепления задней панели.

7.3 Замена лампы

Лампа считается неисправной, если:

- при включении прожектора в сеть она не загорается,
- перегорели электроды лампы,
- стеклянная оболочка лампы почернела.

Кроме этого рекомендуется производить замену лампы при истечении срока службы для используемого типа лампы 75-200h (в зависимости от производителя).

Опасно! Весь персонал, участвующий в проведении ремонтных работ, должен быть предварительно проинструктирован квалифицированным специалистом и проинформирован о возможных рисках и требуемых мерах безопасности.
Обязательно прочитайте раздел 7.1 *Перед началом работ*.

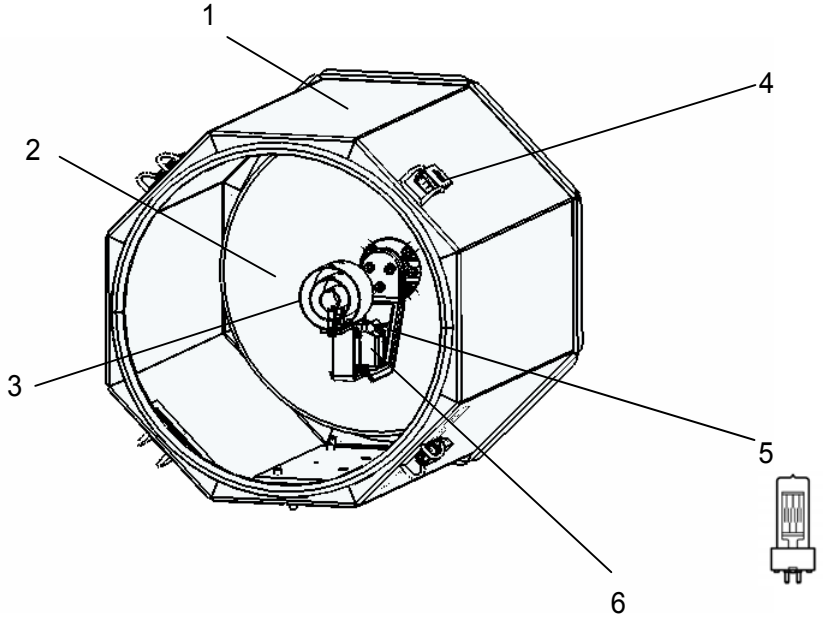

Процесс замены лампы:

1. Отсоедините быстрозажимные клипсы **4** передней защитной панели, осторожно снимите ее и уберите в безопасное место.

Обратите внимание*:* Галогенная лампа **5** крепится ламподержателем **6** вертикально и частично закрыта антиослепляющим экраном **3**. Во время замены лампы для облегчения работы используйте ее отражение в параболическом зеркале **2**.

2. Потяните неисправную лампу вверх и выньте ее из ламподержателя.
3. Не разбивайте неисправную лампу и уберите ее в безопасное место.

Внимание! Перед установкой новой лампы проверьте ее на предмет наличия отпечатков пальцев, царапин и трещин. Никогда не используйте поврежденную лампу. Удалите отпечатки пальцев и загрязнения с помощью спиртосодержащей жидкости и мягкой безворсовой ткани.

4. Вскройте упаковку новой лампы.
5. Следите за тем, чтобы не касаться колбы лампы пальцами. Используйте одноразовые перчатки при работе с лампой, чтобы не оставлять на ней отпечатки пальцев.

6. Вставьте новую лампу в ламподержатель, убедитесь, что она основательно встала на место.
7. Поместите на место переднюю защитную панель прожектора и пристегните ее быстрозажимными клипсами.
8. Убедительно просим утилизировать неисправные лампы должным образом.

7.4 Замена основного зеркала:

Опасно! Данные работы должны выполняться только квалифицированным инженером-электриком.
Прежде чем начать, убедитесь, что вы прочитали раздел 7.1 *Перед началом работ*.

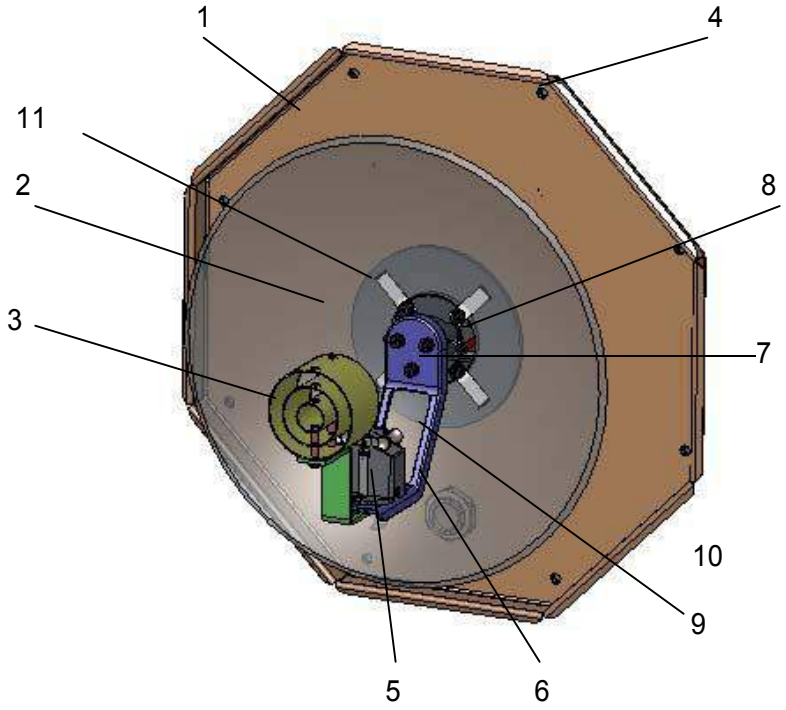

Снятие зеркала:

1. Ослабьте восемь прижимных болтов **4** задней панели **1** прожектора.
2. Задняя панель прожектора **1** жестко скреплена с внутренней монтажной панелью. Отделите заднюю панель вместе с внутренним блоком от корпуса прожектора.
3. Поместите снятый компонент на чистую подготовленную рабочую поверхность.
4. Удалите лампу и поместите ее в безопасное место.

Обратите внимание: Для того, чтобы отделить отражатель **2**, сначала необходимо отделить кронштейн ламподержателя **9** с ламподержателем **5** и антиослепляющим экраном **3.** Так как кронштейн ламподержателя **6** обеспечивает электрическое соединение и не может быть отделен от ламподержателя **5**, необходимо расстыковать крепление отражателя **2** так, чтобы можно было удалить кронштейн ламподержателя **9**.

5. Отделите заднюю защитную панель прожектора **1** от внутренней монтажной панели.

6. Отсоедините штекер, который соединяет внутреннюю проводку с питающим кабелем. Он находится между отражателем и задней панелью.

7. Питающий кабель лампы проходит через отверстие в центре отражателя.

8. Необходимо разъединить кабель с тыльной стороны отражателя, чтобы снять отражатель/зеркало. Отсоедините кабель таким образом, чтобы в дальнейшем его длина была достаточной для восстановления надежного соединения после того, как новый отражатель будет установлен.

Обратите внимание: В зависимости от того, какой отражатель установлен в прожекторе, алюминиевый или стеклянный, крепежное устройство имеет отличия, как показано на рисунках

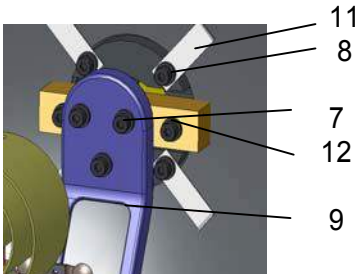

Алюминиевый отражатель

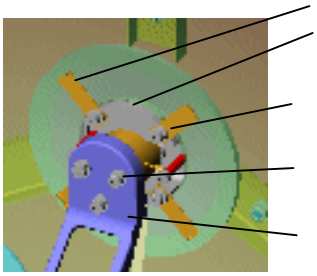
Стеклянный отражатель

Отражатель/зеркало удерживается четырьмя пластинчатыми пружинами **11.**

9. Ослабьте три болта 7, удерживающих кронштейн ламподержателя.
10. Снимите кронштейн ламподержателя **9** и осторожно протяните провод сквозь отверстие основания **12,** стараясь не повредить провод, и отложите кронштейн ламподержателя в сторону.

При использовании стеклянного отражателя:

11. Ослабьте болты крепления **8** и снимите пластинчатые пружины **11**.
12. Отсеките силиконовый крепежный шов с помощью ножа и отделите отражатель от держателя.

При использовании алюминиевого отражателя:

13. Ослабьте болты крепления **8** и снимите пластинчатые пружины **11**.
14. Ослабьте болты крепления кронштейна ламподержателя **13**
15. Отсеките силиконовый крепежный шов с помощью ножа и отделите отражатель от держателя.

Установка:

При использовании стеклянного отражателя:

1. Приклейте с помощью силиконового клея новый отражатель к держателю. Дайте клею просохнуть в течение 24 часов.
2. Установите отражатель и накрепко прикрутите с помощью пружинных пластин **11** и болтов **8**.

Внимание! Используйте только дегазированный силикон! Испарения газосодержащего силикона оседают на лампе и приводят к выходу ее из строя.

При использовании алюминиевого отражателя:

3. Зафиксируйте отражатель на центральном кронштейне **12**.
4. Установите новый отражатель на место с помощью крепежных болтов **8**.

Для всех типов прожекторов:

5. Возьмите кронштейн ламподержателя **9** с установленным ламподержателем и антиослепляющим экраном.
6. Протяните соединительный кабель через центральное отверстие держателя отражателя. Соблюдайте осторожность, чтобы не повредить кабель и не поцарапать отражатель.
7. Прикрепите кронштейн ламподержателя на место с помощью трех болтов **7**.
8. Восстановите соединение, используя разъем. Следите за соблюдением соответствующих общепринятых технических требований!
9. Соедините розетку и вилку разъемного соединения.
10. Скрепите заднюю защитную панель прожектора с внутренней мотажной панелью.
11. Вставьте на место галогенную лампу.
12. Установите заднюю монтажную панель с установленными устройствами в корпус прожектора.
13. Прикрепите панель к корпусу.

8. Утилизация

Электрические компоненты изделия могут содержать материалы, которые могут нанести вред окружающей среде. Утилизируйте отработанные детали должным образом или возвращайте производителю. Адрес компании WISKA можно найти на последней странице данной инструкции.

9. Запасные части

Основная часть прожектора (голова) SW300 или SW300A

Описание	Art. No.
Передняя защитная рама с ударопрочным стеклом S 300	78100
Стекло передней рамы	88413
Стеклянный отражатель (для SW300)	87202
Алюминиевый отражатель (для SW300A)	87894
Силиконовый клей	88019
Галогенная лампа 1000W, 230V	87320
Галогенная лампа 1000W, 115V; GX9.5	87322
Галогенная лампа 650W, 230V; GX9.5	87488
Галогенная лампа 500W, 230V; GY9.5	87313
Галогенная лампа 250W, 24VDC; G6.35	87310
Цоколь галогенной лампы GX9.5	87098
Цоколь галогенной лампы GY9.5	87086
Цоколь галогенной лампы G6.35	87010

Пульт дистанционного управления RCU

Описание	Art. No.
Рычаг управления (джойстик) (XD2-GE3)	87342
ON/OFF ВКЛ/ВЫКЛ выключатель	87341
Индикаторная лампа	87494

Поворотное устройство FL20

Описание	Art. No.
Механизм горизонтального поворота 24VDC	21584
Механизм горизонтального поворота скоростной 24VDC	21586
Механизм горизонтального поворота 230VAC	21582
Механизм вертикального поворота 24VDC	21583
Механизм вертикального поворота скоростной 24VDC	21585
Механизм вертикального поворота 230 VAC	21581

Любые детали, не указанные на данной странице, следует заказывать только по согласованию с отделом продаж WISKA.

WISKA Hoppmann & Mulsow GmbH
Kisdorfer Weg 28 • D-24568 Kaltenkirchen, Germany
Tel. +49 (0) 4191/508-100 • Fax +49 (0) 4191/508-249
Internet www.wiska.de • E-Mail wiska@wiska.de
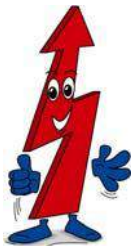
На сайте указаны все представители компании по свему миру.