T67

Светильник палубный светодиодный для морских судов

Серия T67 600 LED

Поперечный кронштейн

Трубный кронштейн

Светодиодный модуль

Трубный хомут

Универсальный, водозащищенный, светодиодный светильник для освещения открытой палубы морских судов различного назначения.
Компоненты светильников выполнены из высококачественных материалов: окрашенный порошковой краской корпус из нержавеющей стали, ударопрочный плафон из поликарбоната, вибростойкая светодиодная матрица, клипсы из нержавеющей стали A316.
Версия для аварийного освещения на 3 часа A3 оснащается интегрированной аккумуляторной батареей.
Двухконтурная версия комплектуется отдельным светодиодным модулем на 24 вольта, мощностью 4 ватта.
Предназначен для основного освещения палубных проходов, рабочих площадок, трапов.

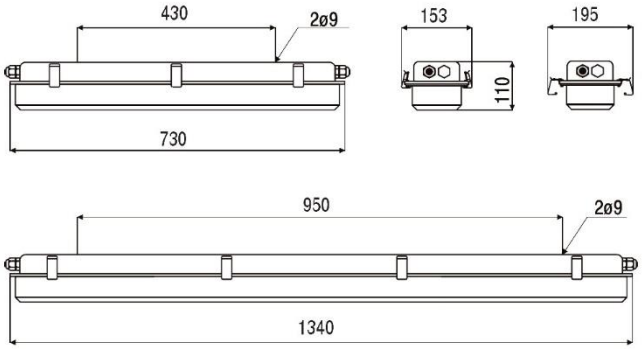

Напряжение:
100-240вольт, 0-60герц

Мощность и световой поток:
14ватт, 2000люмен
28ватт, 4000люмен
56ватт, 8000люмен

Цветовая температура:
4000K; CRI>80; MacAdam - 3

Температура и IP:
-40ºC...+45ºC; IP67

Срок службы LED:
80 000часов

Подключение:
3x4.0мм² (стандартно)
5x6.0мм²; кабель напроход 5x2.5мм² (по заказу)

Корпус:
Окрашенная нержавеющая сталь AISI304 или AISI316

Оптика:
Ударопрочный (IK10) прозрачный поликарбонат (PC)

Кабельные вводы:
Полиамид M20 для кабеля ø7-14мм; латунь B20 для кабеля ø12-19мм

Монтаж:
Универсальный кронштейн на торцах светильника с двумя отверстиями ø10.0мм или по выбору

Артикул	Наименование	Напряжение	Мощность	Световой поток	L	W	H	Вес (кг)
67114001	T67 600 LED 2000 HF PC 840 M20	100-240	15	1824	730	153	110	4.0
67214001	T67 600 LED 4000 HF PC 840 M20	100-240	30	3648	730	153	110	4.4
67214002	T67 600 LED 2000 HF B15 PC 840 M20	100-240	15+4	1824	730	153	110	4.2
67214003	T67 600 LED 2000 HF A3 PC 840 M20	100-240	15+4	1824	730	153	110	5.4