Изготовитель

Изготовитель: ООО «СИЭС»
Адрес изготовителя: 198035, Россия, Санкт-Петербург, наб. реки Екатерингофки, д.29/31 Т
Телефон: +7 (812) 954-65-00
Сайт: www.seaes.ru
E-mail: info@seaes.ru

Изготовитель оставляет за собой право вносить изменения в светильник, не противоречащие техническим характеристикам настоящего паспорта.

Сертификаты соответствия

Светильник обладает свидетельством о типовом одобрении Российского Морского Регистра Судоходства и соответствует требованиям ТР ТС 004/2011 «О безопасности низковольтного оборудования», ТР ТС 020/2011 «Электромагнитная совместимость технических средств».

Свидетельство и приемке

Светильник соответствует техническим условиям ТУ 27.40.39-004-27411085-2019 и признан годным к эксплуатации.

Дата выпуска _____
(число, месяц, год)

ОТК _____
(подпись или оттиск печати)

Товар сертифицирован.

SEAES

Светильник интерьерный SEAES P35

ПАСПОРТ

Сделано в России

Общие сведения

Настоящий паспорт предназначен для изучения и технической эксплуатации интерьерного светильника Seaes P35 (далее по тексту – «Светильник»).

Светодиодный светильник предназначен для встроенной установки в различных помещениях морских судов. Рассчитан для работы в сети переменного тока с напряжением 220 В, частотой 50 Гц или в сети постоянного тока с напряжением 24 В, в зависимости от версии.

Светильник состоит из металлического корпуса и ударопрочного плафона. Внутри корпуса установлен светодиодный источник света с драйвером и комплектующими элементами. Может быть дополнен аварийным комплектом питания или вторым контуром освещения, а также регулировкой яркости 1-10 В.

Технические характеристики

Наименование	Артикул	Напряжение, В	Мощность, Вт	Световой поток, лм
P35 250 LED 600 HF OP 840	35108001	200-260	1x8	630
P35 250 LED 600 HF B15 OP 840	35108002	200-260	1x8+25 max	630
P35 250 LED 600 HF A3 OP 840	35108003	200-260	1x8	630
P35 250 LED 600 HFDa OP 840	35108004	200-260	1x8	630
P35 250 LED 1200 HF OP 840	35116001	200-260	1x16	1250
P35 250 LED 1200 HF B15 OP 840	35116002	200-260	1x16+25 max	1250
P35 250 LED 1200 HF A3 OP 840	35116003	200-260	1x16	1250
P35 250 LED 1000 HF OP 840	35205001	200-260	2x5	990
P35 250 LED 1000 HFDa OP 840	35205004	200-260	2x5	990
P35 250 LED 1000 HF 24 OP 840	35205401	24	2x5	990
P35 250 LED 1200 HF OP 840	35207001	200-260	2x7	1250

Наименование	Артикул	Длина, мм	Ширина, мм	Высота, мм	Вес, кг
P35 250 LED 600 HF OP 840	35108001	246	246	83	1,1
P35 250 LED 600 HF B15 OP 840	35108002	246	246	83	1,2
P35 250 LED 600 HF A3 OP 840	35108003	246	246	83	1,3
P35 250 LED 600 HFDa OP 840	35108004	246	246	83	1,1
P35 250 LED 1200 HF OP 840	35116001	246	246	83	1,1
P35 250 LED 1200 HF B15 OP 840	35116002	246	246	83	1,2
P35 250 LED 1200 HF A3 OP 840	35116003	246	246	83	1,3
P35 250 LED 1000 HF OP 840	35205001	246	246	83	1,1
P35 250 LED 1000 HFDa OP 840	35205004	246	246	83	1,1
P35 250 LED 1000 HF 24 OP 840	35205401	246	246	83	1,1
P35 250 LED 1200 HF OP 840	35207001	246	246	83	1,1

Примечания:

- **По запросу заказчика может быть произведен светильник с техническими характеристиками, не включенными в приведенный выше стандартный номенклатурный ряд, соответствующий настоящему паспорту.**
- Допуск на указанные значения мощности ±10%.
- Качество электроэнергии должно соответствовать ГОСТ 32144-2013.
- Степень защиты IP соответствует ГОСТ 14254-96.
- Светильники с артикулами: 35108003, 35116003 оснащены аварийным комплектом питания с аккумуляторной батареей. Срок полного заряда батареи от сети переменного тока с напряжением 220 В при нормальных условиях эксплуатации – 24 часа.
- Время работы светильника в аварийном режиме (для версий с аварийным комплектом питания) – 3 часа.
- Диапазон рабочих температур: от 0°С до +45°С.
- Допуск на указанные значения веса ±10%.

Комплект поставки

Светильник, шт.	1
Упаковка, шт.	1
Паспорт, шт.	1 на 5 светильников

Техника безопасности

- Установка и подключение светильника должно осуществляться персоналом, обладающим соответствующей квалификацией.
- Все работы по обслуживанию светильника должны производиться только при отключенном электропитании.
- Не рекомендуется использование светильника, имеющего механические повреждения.

Установка и правила эксплуатации

- С распакованного светильника снять защелкиваемый плафон.
- Ввести кабель питания через кабельный ввод согласно схеме:

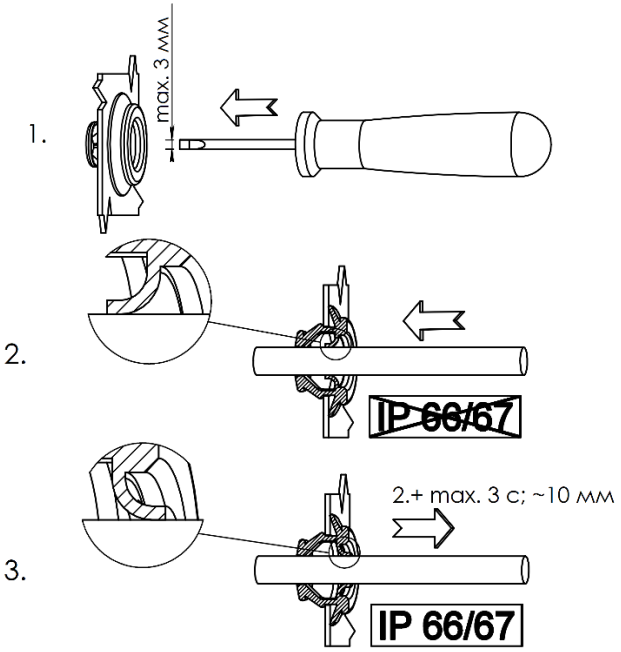

- Подключить к клеммной колодке в соответствии с указанной полярностью.
- Основание светильника зафиксировать на опорной поверхности.
- Установить обратно плафон.

ВНИМАНИЕ: ПОДКЛЮЧЕНИЕ СВЕТИЛЬНИКА ПРОИЗВОДИТЬ ТОЛЬКО ПРИ ОБЕСТОЧЕННОЙ СЕТИ!

В случае возникновения неисправности необходимо сразу отключить светильник от питающей сети и обратиться к изготовителю.

Загрязненный светильник рекомендуется протирать влажной мягкой безворсовой тканью с использованием нейтральных моющих средств без применения абразивных материалов и растворителей.
Техническое обслуживание светильника рекомендуется осуществлять не менее, чем один раз в два года.

Транспортирование и хранение

Транспортирование светильников может осуществляться в штатной транспортной таре любым видом транспорта при условии их защиты от механических повреждений и от воздействия неблагоприятных факторов окружающей среды.

Светильник следует хранить в отапливаемом, вентилируемом помещении при температуре воздуха от +1°С до +40°С и относительной влажности воздуха 80%.

Воздействие агрессивных сред в процессе хранение не допускается.

Утилизация

Настоящий светильник относится к изделиям IV класса опасности.

Утилизацию светильника производят после выработки полного срока службы в порядке, обусловленном законодательством страны использования изделия.

Габаритные и установочные размеры

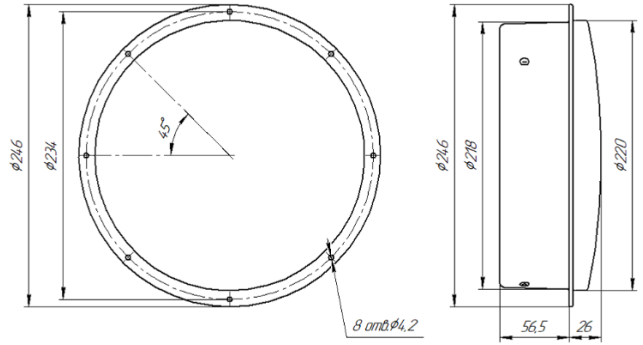

Состав светильника

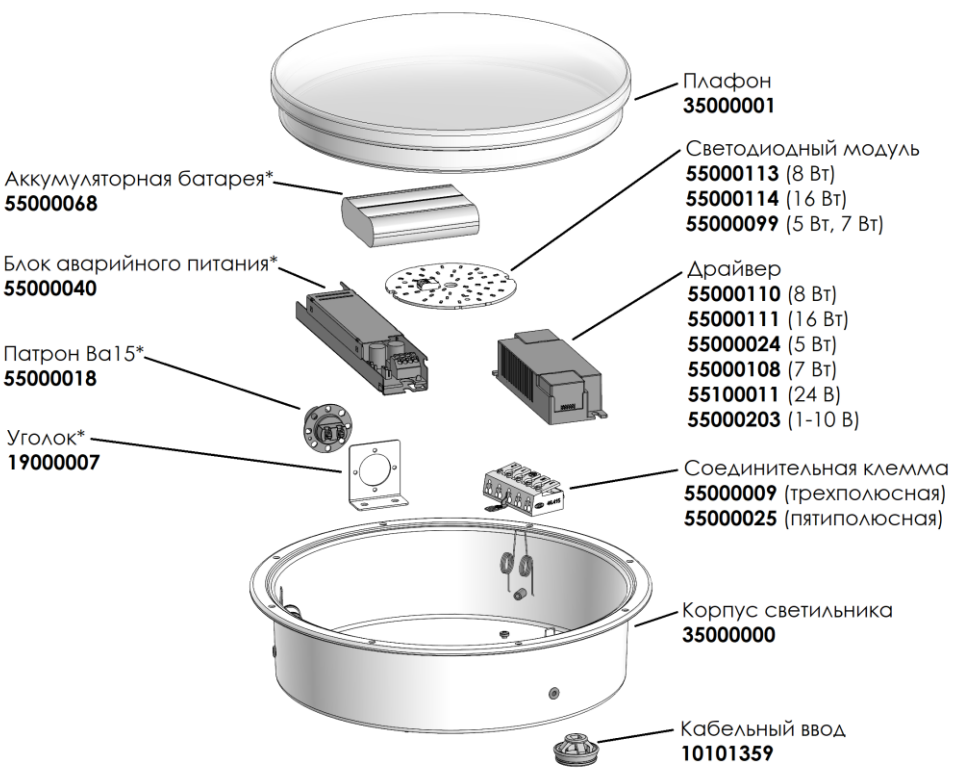

*Присутствуют не во всех версиях светильника

Наименование	Артикул	Подходят к светильникам
Корпус светильника	35000000	все
Плафон	35000001	все
Светодиодный модуль	55000113	35108001, 35108002, 35108003, 35108004
	55000114	35116001, 35116002, 35116003
	55000099	35205001, 35205004, 35205401, 35207001
Соединительная клемма	55000009	35108001, 35116001, 35205001, 35207001
	55000025	все, кроме 35108001, 35116001, 35205001, 35207001
Драйвер	55000110	35108001, 35108002, 35108003, 35108004
	55100011	30205401
	55000111	35116001, 35116002, 35116003
	55000024	35205001
	55000108	35207001
	55000203	35108004, 35205004
Кабельный ввод	10101359	все
Блок аварийного питания	55000040	35108003, 35116003
Аккумуляторная батарея	55000089	35108003, 35116003
Патрон Ba15	55000018	35108002, 35116002
Уголок	19000007	35108002, 35116002

При поломке какого-либо элемента заказчик может приобрести его у изготовителя.

Гарантийные обязательства

Изготовитель гарантирует соответствие светильника требованиям технических условий при соблюдении условий эксплуатации, транспортирования, хранения и монтажа.

Гарантийный срок эксплуатации – 60 месяцев с даты отгрузки.

Гарантийный ремонт или замена светильника в течение гарантийного срока эксплуатации производится изготовителем при условии соблюдения потребителем правил эксплуатации, транспортирования и хранения.

К гарантийному ремонту принимается светильник, не имеющий механических повреждений, при сохранении защитной наклейки и паспорта изготовителя.