Изготовитель

Изготовитель: ООО «СИЭС»
Адрес изготовителя: 198035, Россия, Санкт-Петербург, наб. реки Екатерингофки, д.29/31 Т
Телефон: +7 (812) 954-65-00
Сайт: www.seaes.ru
E-mail: info@seaes.ru

Изготовитель оставляет за собой право вносить изменения в светильник, не противоречащие техническим характеристикам настоящего паспорта.

Сертификаты соответствия

Светильник обладает свидетельством о типовом одобрении Российского Морского Регистра Судоходства и соответствует требованиям ТР ТС 004/2011 «О безопасности низковольтного оборудования», ТР ТС 020/2011 «Электромагнитная совместимость технических средств».

Свидетельство и приемке

Светильник соответствует техническим условиям ТУ 27.40.39-001-27411085-2018 и признан годным к эксплуатации.

Дата выпуска _____
(число, месяц, год)

ОТК _____
(подпись или оттиск печати)

Товар сертифицирован.

SEAES

Светильник палубный SEAES EX83

ПАСПОРТ

Сделано в России

Общие сведения

Настоящий паспорт предназначен для изучения и технической эксплуатации палубного светильника Seaes EX83-600 (далее по тексту – «Светильник»).

Взрывозащищенный водозащищенный светильник накладного монтажа обладает светодиодным источником света и предназначен для применения во взрывоопасных зонах морских судов, классифицируемых как зона 1, в соответствии с маркировкой: II 2G Ex db eb mb IIC T4 Gb/II 2D Ex tb IIIC T60°C/65°C. Рассчитан для работы в сети переменного тока с напряжением 220 В, частотой 50 Гц.

Светильник состоит из корпуса с защелкиваемыми клипсами из нержавеющей стали, замков от несанкционированного вскрытия, ударопрочного плафона и взрывозащищенных кабельных вводов. Внутри корпуса установлена плата со светодиодным источником излучения и комплектующими элементами. Может быть дополнен аварийным комплектом питания.

Технические характеристики

Наименование	Артикул	Напряжение, В	Мощность, Вт	Световой поток, лм
EX83 600 LED 2500 HF OP PC 840 M20	83125081	110-254	25	2500
EX83 600 LED 2500 HF A3 OP PC 840 M20	83125083	110-254	25	2500
EX83 1200 LED 5000 HF OP PC 840 M20	83150081	110-254	50	5000
EX83 1200 LED 5000 HF A3 OP PC 840 M20	83150083	110-254	50	5000

Наименование	Артикул	Длина, мм	Ширина, мм	Высота, мм	Вес, кг
EX83 600 LED 2500 HF OP PC 840 M20	83125081	730	180	136	4,9
EX83 600 LED 2500 HF A3 OP PC 840 M20	83125083	730	180	136	6,7
EX83 1200 LED 5000 HF OP PC 840 M20	83150081	730	180	136	7,5
EX83 1200 LED 5000 HF A3 OP PC 840 M20	83150083	730	180	136	9,3

Примечания:

- **По запросу заказчика может быть произведен светильник с техническими характеристиками, не включенными в приведенный выше стандартный номенклатурный ряд, соответствующий настоящему паспорту.**
- Допуск на указанные значения мощности ±10%.
- Качество электроэнергии должно соответствовать ГОСТ 32144-2013.
- Степень защиты IP соответствует ГОСТ 14254-96.
- Светильники с артикулами: 83125083, 83150083 оснащены аварийным комплектом питания с аккумуляторной батареей. Срок полного заряда батареи от сети переменного тока с напряжением 220 В при нормальных условиях эксплуатации – 24 часа.
- Время работы светильника в аварийном режиме (для версий с аварийным комплектом питания) – 3 часа.
- Диапазон рабочих температур: от -40°C до +45°C.
- Допуск на указанные значения веса ±10%.

Комплект поставки

Светильник, шт.	1
Упаковка, шт.	1
Паспорт, шт.	1 на 5 светильников

Техника безопасности

- Установка и подключение светильника должно осуществляться персоналом, обладающим соответствующей квалификацией.
- Все работы по обслуживанию светильника должны производиться только при отключенном электропитании.
- Не рекомендуется использование светильника, имеющего механические повреждения.

ВНИМАНИЕ: НАРУШЕНИЕ УКАЗАНИЙ ПО ТЕХНИКЕ БЕЗОПАСНОСТИ МОЖЕТ ПРИВЕСТИ К СМЕРТЕЛЬНОМУ ИСХОДУ!

Установка и правила эксплуатации

- Зафиксировать распакованный светильник в рабочем положении на опорной поверхности.
- Со светильника снять сначала плафон отщелкиванием клипс, после чего монтажную плату.
- Ввести кабель питания через кабельный ввод.
- Подключить к клеммной колодке в соответствии с указанной полярностью.
- Обжать кабельный ввод с разумным усилием.
- Установить обратно монтажную плату и плафон.

ВНИМАНИЕ: ПОДКЛЮЧЕНИЕ СВЕТИЛЬНИКА ПРОИЗВОДИТЬ ТОЛЬКО ПРИ ОБЕСТОЧЕННОЙ СЕТИ!

В случае возникновения неисправности необходимо сразу отключить светильник от питающей сети и обратиться к изготовителю.

ВНИМАНИЕ: ЗАПРЕЩАЕТСЯ ИСПОЛЬЗОВАНИЕ РАСТВОРИТЕЛЕЙ ДЛЯ ОЧИСТКИ ПЛАФОНА. ИЗ-ЗА РИСКА СТАТИЧЕСКОГО ЗАРЯДА СЛЕДУЕТ ИСПОЛЬЗОВАТЬ ТОЛЬКО СМОЧЕННЫЕ В ВОДЕ ТРЯПКИ!

Техническое обслуживание светильника рекомендуется осуществлять не менее, чем один раз в два года.

Транспортирование и хранение

Транспортирование светильников может осуществляться в штатной транспортной таре любым видом транспорта при условии их защиты от механических повреждений и от воздействия неблагоприятных факторов окружающей среды.

Светильник следует хранить в отапливаемом, вентилируемом помещении при температуре воздуха от +1°С до +40°С и относительной влажности воздуха 80%.

Воздействие агрессивных сред в процессе хранение не допускается.

Утилизация

Настоящий светильник относится к изделиям IV класса опасности.

Утилизацию светильника производят после выработки полного срока службы в порядке, обусловленном законодательством страны использования изделия.

Габаритные и установочные размеры

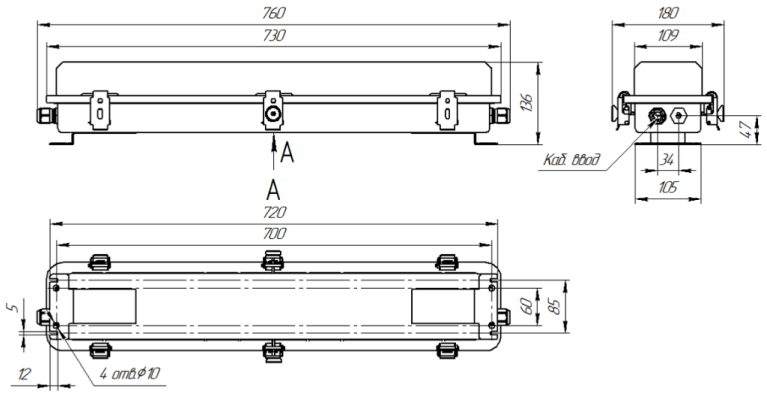

Состав светильника

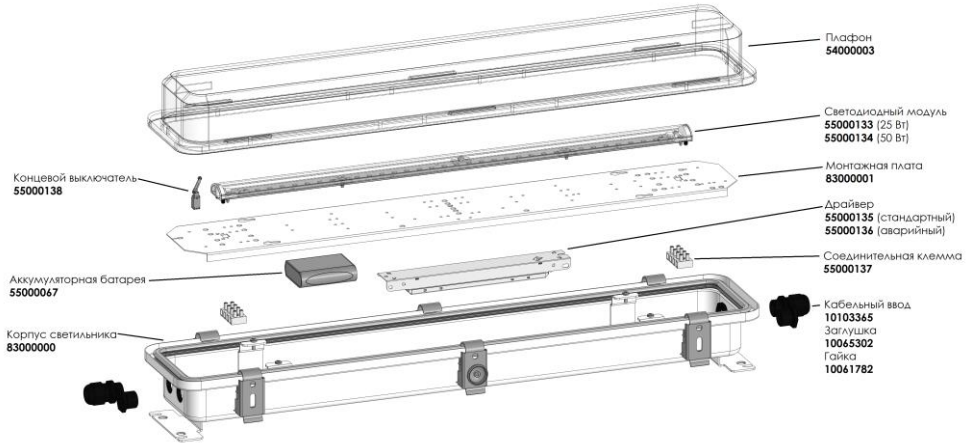

Наименование	Артикул	Подходят к светильникам
Корпус светильника	83000000	все
Монтажная плата	83000001	все
	61000002	все
Плафон	54000003	все
Светодиодный модуль	55000133	83125081, 83125083
	55000134	83150081, 83150083
Драйвер	55000135	83125081, 83150081
	55000136	83125083, 83150083
Кабельный ввод	10103365	все
Заглушка	10065302	все
Гайка	10061782	все
Соединительная клемма	55000137	все
Концевой выключатель	55000138	все
Аккумуляторная батарея	55000067	83125083, 83150083

Гарантийные обязательства

Изготовитель гарантирует соответствие светильника требованиям технических условий при соблюдении условий эксплуатации, транспортирования, хранения и монтажа.
Гарантийный срок эксплуатации – 60 месяцев с даты отгрузки.
Гарантийный ремонт или замена светильника в течение гарантийного срока эксплуатации производится изготовителем при условии соблюдения потребителем правил эксплуатации, транспортирования и хранения.
К гарантийному ремонту принимается светильник, не имеющий механических повреждений, при сохранении защитной наклейки и паспорта изготовителя.