FX60

LED 230V 240V IP66 IP67 Ta -50 Ta 55

Модульный взрывозащищенный светодиодный прожектор заливающего света II 2G Ex de II C T4 Gb

Серия FX60

FX60 с двумя модулями

FX60 с четырьмя модулями

Внешняя коробка подключения

FX60 вид сбоку

Модульный взрывозащищенный светодиодный прожектор заливающего света с уровнем взрывозащиты: II 2G Ex de II C T4 Gb.
Компоненты светильников выполнены из высококачественных материалов: литой анодированный алюминий с радиатором для интенсивного охлаждения LED модулей, вибростойкая светодиодная матрица, рама и кронштейны из нержавеющей стали.
Прожектор может применяться во взрывоопасных зонах Exd для зоны 1 на нефтедобывающих шельфовых платформах, буровых, перегрузочных нефтяных терминалах, морских танкерах, газовозах и других взрывоопасных объектах

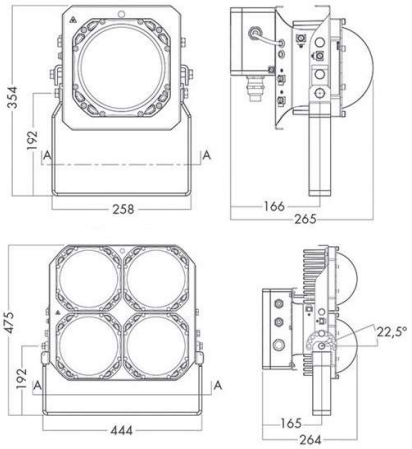

Напряжение:
120; 230; 254 Вольт, 50-60 Герц

Мощность и световой поток:
40 Ватт, 4500 Люмен
80 Ватт, 9000 Люмен
160 Ватт, 13500 Люмен
120 Ватт, 18000 Люмен

Цветовая температура:
5000K; CRI>80; MacAdam - 3

Температура и IP:
-50° C...+55° C; IP66/67

Срок службы:
100 000 часов

Подключение:
2x3x6 мм² во внешней взрывозащищенной коробке

Корпус:
Модули – литой анодированный алюминий, устойчивый к воздействию морской воды; рама и кронштейны – нержавеющая сталь AISI 316

Оптика:
Закаленное боросиликатное стекло, выпуклое

Кабельные вводы:
Латунь M25 для кабеля ø10-17 мм
Другие сальники - по запросу

Монтаж:
Поворотный монтажный кронштейн с 5 монтажными отверстиями ø14 мм

Артикул	Наименование	Напряжение (В)	Мощность (Вт)	Световой поток (Лм)	L (мм)	W (мм)	H (мм)	Вес (кг)
FX60100000	FX60 4500 850 230 M25 NB	230	40	4342	258	265	354	9,4
FX60101000	FX60 4500 850 230 M25 MB	230	40	4418	258	265	354	9,4
FX60102000	FX60 4500 850 230 M25 WB	230	40	4652	258	265	354	9,4
FX60200000	FX60 9000 850 230 M25 NB	230	80	8684	444	264	354	15,9

Артикул	Наименование	Напряжение (В)	Мощность (Вт)	Световой поток (Лм)	L (мм)	W (мм)	H (мм)	Вес (кг)
FX60201000	FX60 9000 850 230 M25 MB	230	80	8837	444	264	354	15,9
FX60202000	FX60 9000 850 230 M25 WB	230	80	9305	444	264	354	15,9
FX60300000	FX60 13500 850 230 M25 NB	230	120	13026	444	264	475	19,5
FX60301000	FX60 13500 850 230 M25 MB	230	120	13256	444	264	475	19,5
FX60302000	FX60 13500 850 230 M25 WB	230	120	13957	444	264	475	19,5
FX60400000	FX60 18000 850 230 M25 NB	230	160	17368	444	264	475	22,5
FX60401000	FX60 18000 850 230 M25 MB	230	160	17675	444	264	475	22,5
FX60402000	FX60 18000 850 230 M25 WB	230	160	18610	444	264	475	22,5

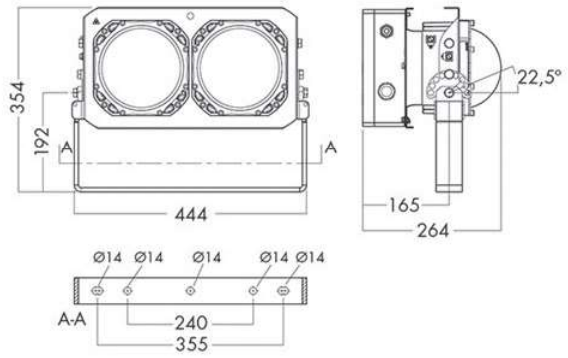

FX60 9000

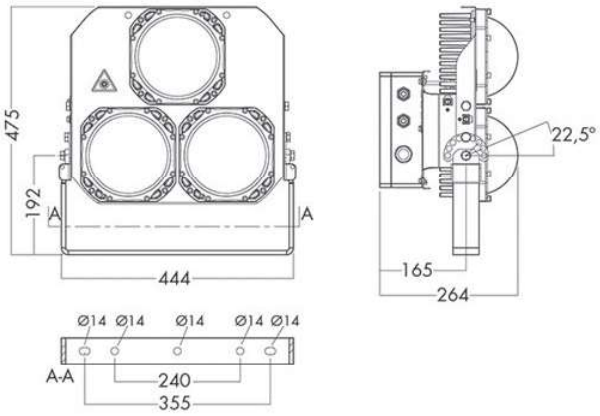

FX60 13500

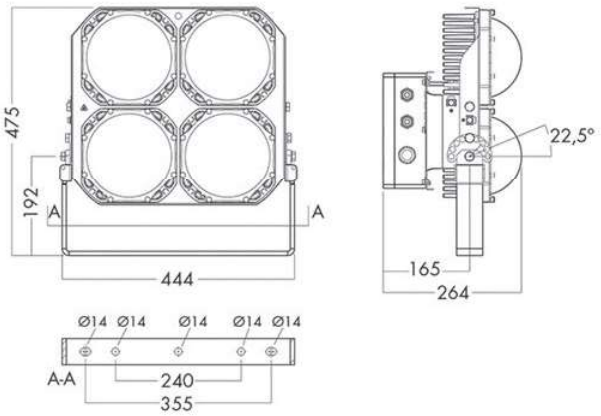

FX60 18000

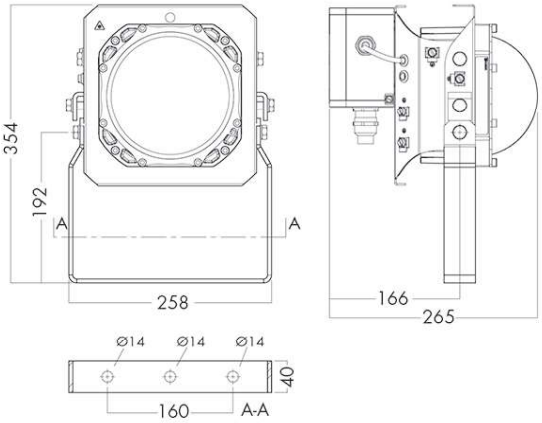

FX60 4500