AquaSignal 70M

- Длина судна более 50м
- Видимость 6nm 3nm
- IP56
- 24V, 230V
- 40W, 65W

Описание:

Сигнально отличительные фонари Glamox AquaSignal серии 70M с двойной линзой предназначены для установки на суда длиной более 20 метров. Дальность видимости фонарей составляет: топовый белый - 6 морских миль, все остальные фонари - 3 морские мили. В качестве источника света используются специальные лампы накаливания с рабочим напряжением 24, 115 или 230 вольт, мощностью 40, 60 или 65 ватт и цоколем P28s. Температура эксплуатации от -45°C до +40°C. Немагнитный корпус выполнен из стойкого к морской воде ударопрочного поликарбоната черного цвета и имеет клапан для естественной вентиляции. Секторный экран из нержавеющей стали. Цветные линзы из светопропускающего ударопрочного поликарбоната. Стандартно фонари поставляются с двумя предустановленными кабелями 2x1,5мм^2, длиной 1,5 метра. Подробную информацию о видимом секторе фонаря, цвете линзы, способе крепления и другие технические данные вы сможете найти в разделе документация или таблице номенклатуры. Навигационные огни выполняют все необходимые условия Международных правил предупреждения столкновений судов в море 1972 года (COLREG), выпущенных Международной морской организацией (IMO), а также соответствуют российским правилам судоходства и имеют СТО Р МР С (Свидетельство о Типовом Одобрении Р оссийского Морского Р егистра Судоходства). Серии 70M разработана для применения на морских судах. Сигнально отличительные фонари этой серии могут использоваться для коммерческих судов, морских буксиров и танкеров, а также самоходных барж и пассажирских судов.

Характеристики:

Источник света

Две легко заменяющихся вольфрамовых лампы.

Монтаж

Фланцевое крепление на 4 шурупа (не входят в комплект). Всесторонние огни также могут быть подвешены.

Подключение

2 специальных кабельных ввода с нажимными винтами M24 x 1.5, с защитой от перегиба.

Оптика

Устойчивая к морской воде, специальная пластиковая линза френеля. Дальность видимости: 3 морских мили, топ-мачтовый: 6 м.м.

Электрика

Основное освещение (верхняя часть) и резервное (нижняя часть) поставляются с 1,5-метров специальным кабелем 2x1,5мм² с защитной изоляцией класса II.

Корпус

Матовый черный поликарбонат, армированный стекловолокном. Остальные компоненты выполнены из анти-коррозийных материалов. Корпус с самоохлаждением, немагнитный, устойчивый к морской воде.

Application

Для всех судов более 20 м в длину.

Approvals

Выполняют все необходимые условия Международных правил предупреждения столкновений судов в море 1972 года (COLREG), выпущенных Международной морской организацией (IMO).

Размеры:

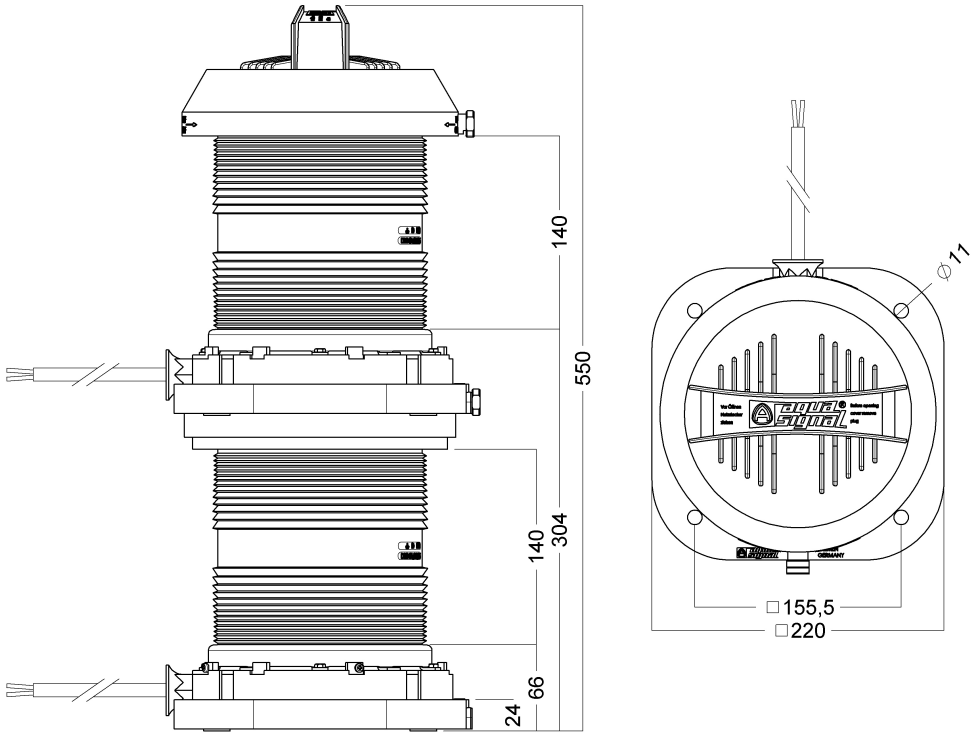

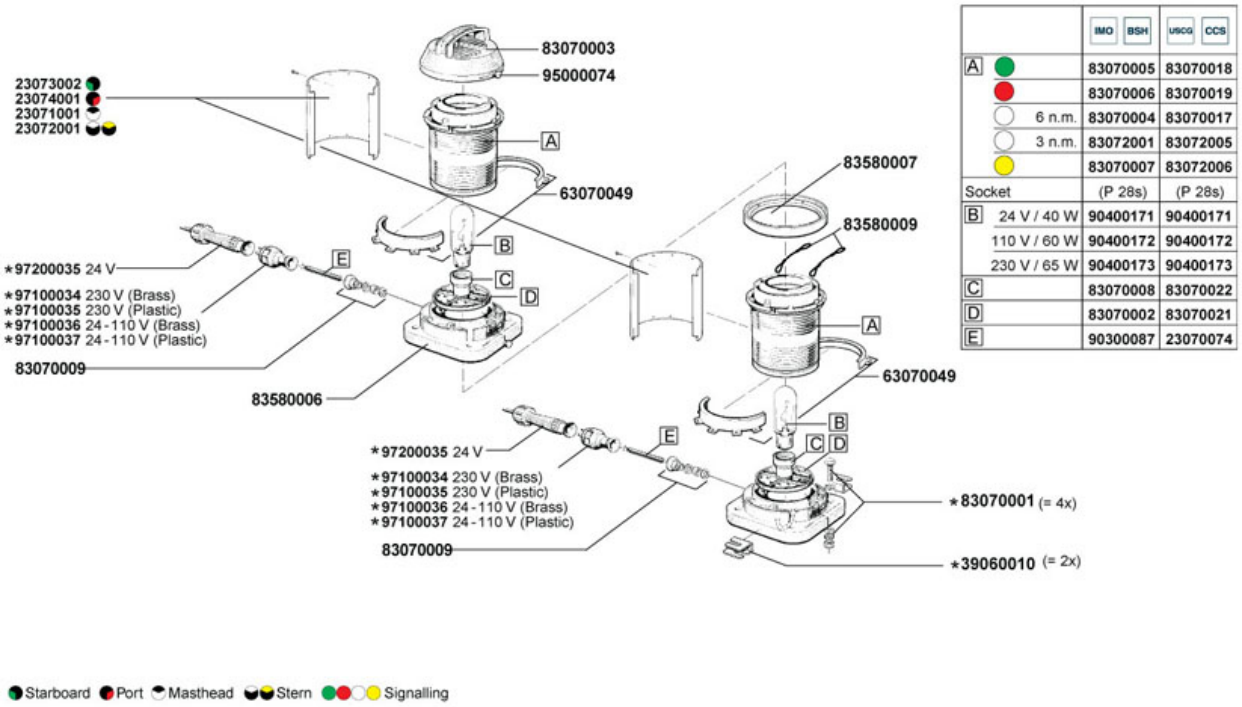

	IMO	BSH	USCG	CCS
A	83070005		83070018	
	83070006		83070019	
6 n.m.	83070004		83070017	
3 n.m.	83072001		83072005	
	83070007		83072006	
Socket	(P 28s)		(P 28s)	
B 24 V / 40 W	90400171		90400171	
110 V / 60 W	90400172		90400172	
230 V / 65 W	90400173		90400173	
C	83070008		83070022	
D	83070002		83070021	
E	90300087		23070074	

Перечень номенклатуры:

Код	Наименование	Видимость, морских миль	Угол видимости, °	Длина, мм	Ширина, мм	Высота, мм	Вес брутто, кг
3584207000	70M/PORT/115V+24V/BLACK	3	112.5 (левый/правый борт)	220	220	550	-
3583108000	70M/STB/230V+115V/BLACK	3	112.5 (левый/правый борт)	220	220	550	-
3583107000	70M/STB/115V+24V/BLACK	3	112.5 (левый/правый борт)	220	220	550	-
3582707000	70M/STERN/115V+24V/BLACK	3	135 (корма)	220	220	550	-
3582499000	70M/STERY/WO.BULB/BLACK/USA	3	135 (корма)	220	220	550	5,116
3580706000	70M/SW/230V+24V/BLACK	3	360 (всесторонний)	220	220	550	-
3580325000	70M/SR+W/230V/BLACK	3	360 (всесторонний)	220	220	550	-
3580305000	70M/SG+R/230V/BLACK	3	360 (всесторонний)	220	220	550	4,908
3580304000	70M/SG+R/115V/BLACK	3	360 (всесторонний)	220	220	550	-
3580300000	70M/SG+R/WO.BULB/BLACK	3	360 (всесторонний)	220	220	550	4,884
3580209000	70M/SR/WO.BULB/BLACK/USA	3	360 (всесторонний)	220	220	550	4,8
3580206000	70M/SR/230V+24V/BLACK	3	360 (всесторонний)	220	220	550	5,006
3580204000	70M/SR/115/BLACK	3	360 (всесторонний)	220	220	550	-

Код	Наименование	Видимость, морских миль	Угол видимости, °	Длина, мм	Ширина, мм	Высота, мм	Вес брутто, кг
3580200000	70M/SR/WO.BULB/BLACK	3	360 (всесторонний)	220	220	550	4,83
3580103000	70M/SG/24V/BLACK	3	360 (всесторонний)	220	220	550	-
3580100000	70M/SG/WO.BULB/BLACK	3	360 (всесторонний)	220	220	550	-
3580009000	70M/SW/WO.BULB/BLACK/USA	3	360 (всесторонний)	220	220	550	4,81
3584204000	70M/PORT/115V/BLACK	3	112.5 (левый/правый борт)	220	220	550	-
3583109000	70M/STB/WO.BULB/BLACK/USA	3	112.5 (левый/правый борт)	220	220	550	5,144
3583104000	70M/STB/115V/BLACK	3	112.5 (левый/правый борт)	220	220	550	-
3582709000	70M/STERN/WO.BULB/BLACK/USA	3	135 (корма)	220	220	550	5,112
3582706000	70M/STERN/230V+24V/BLACK	3	135 (корма)	220	220	550	-
3582704000	70M/STERN/115V/BLACK	3	135 (корма)	220	220	550	-
3582406000	70M/STERNY/230V+24V/BLACK	3	135 (корма)	220	220	550	5,21
3582405000	70M/STERNY/230V/BLACK	3	135 (корма)	220	220	550	-
3582403000	70M/STERNY/24V/BLACK	3	135 (корма)	220	220	550	5,245
3581009000	70M/MSTH/WO.BULB/BLACK/USA	3	225 (топ мачты)	220	220	550	4,972
3581004000	70M/MSTH/115V/BLACK	3	225 (топ мачты)	220	220	550	5,165
3580704000	70M/SW/115V/BLACK	3	360 (всесторонний)	220	220	550	-
3580203000	70M/SR/24V/BLACK	3	360 (всесторонний)	220	220	550	4,936
3580105000	70M/SG/230V/BLACK	3	360 (всесторонний)	220	220	550	4,885
3584209000	70M/PORT/WO.BULB/BLACK/USA	3	112.5 (левый/правый борт)	220	220	550	5,152
3584206000	70M/PORT/230+24/BLACK	3	112.5 (левый/правый борт)	220	220	550	-
3584203000	70M/PORT/24V/BLACK	3	112.5 (левый/правый борт)	220	220	550	5,29
3583106000	70M/STB/230V+24V/BLACK	3	112.5 (левый/правый борт)	220	220	550	-
3583103000	70M/STB/24V/BLACK	3	112.5 (левый/правый борт)	220	220	550	5,28
3583100000	70M/STB/WO.BULB/BLACK	3	112.5 (левый/правый борт)	220	220	550	5,128
3582703000	70M/STERN/24V/BLACK	3	135 (корма)	220	220	550	5,24
3582700000	70M/STERN/WO.BULB/BLACK	3	135 (корма)	220	220	550	5,086
3581006000	70M/MSTH/230V+24V/BLACK	3	225 (топ мачты)	220	220	550	-
3581003000	70M/MSTH/24V/BLACK	3	225 (топ мачты)	220	220	550	5,098
3581000000	70M/MSTH/WO.BULB/BLACK	3	225 (топ мачты)	220	220	550	4,95

Код	Наименование	Видимость, морских миль	Угол видимости, °	Длина, мм	Ширина, мм	Высота, мм	Вес брутто, кг
3580703000	70M/SW/24V/BLACK	3	360 (всесторонний)	220	220	550	4,932
3580700000	70M/SW/WO.BULB/BLACK	3	360 (всесторонний)	220	220	550	4,885
3584205000	70M/PORT/230V/BLACK	3	112.5 (левый/правый борт)	220	220	550	5,25
3584200000	70M/PORT/WO.BULB/BLACK	3	112.5 (левый/правый борт)	220	220	550	5,168
3583105000	70M/STB/230V/BLACK	3	112.5 (левый/правый борт)	220	220	550	5,355
3582705000	70M/STERN/230V/BLACK	3	135 (корма)	220	220	550	5,226
3581005000	70M/MSTH/230V/BLACK	3	225 (топ мачты)	220	220	550	5,06
3580705000	70M/SW/230V/BLACK	3	360 (всесторонний)	220	220	550	4,905
3580205011	70M/SR/230V/BLACK/180°STB/180°PORT/PAIR	3	360 (всесторонний)	220	220	550	11,205
3580205000	70M/SR/230V/BLACK	3	360 (всесторонний)	220	220	550	-